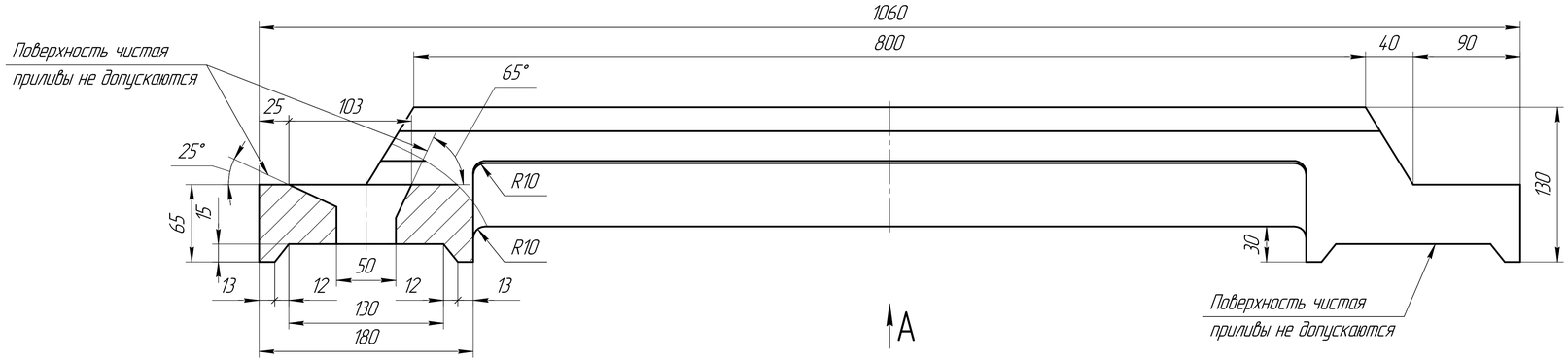

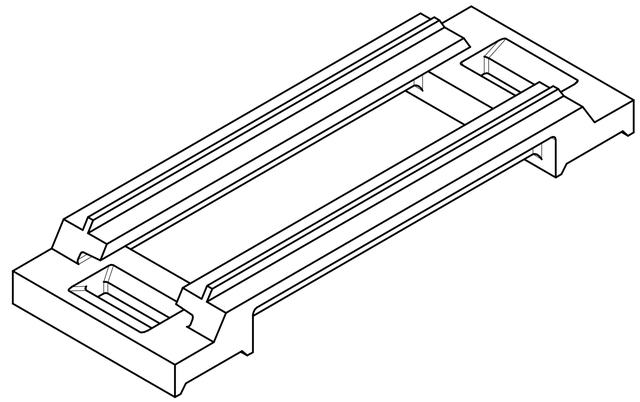

Б–Б

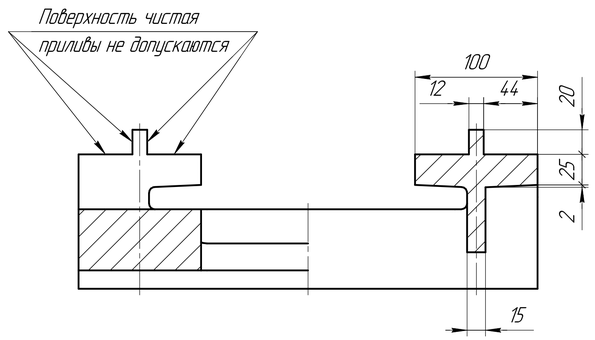

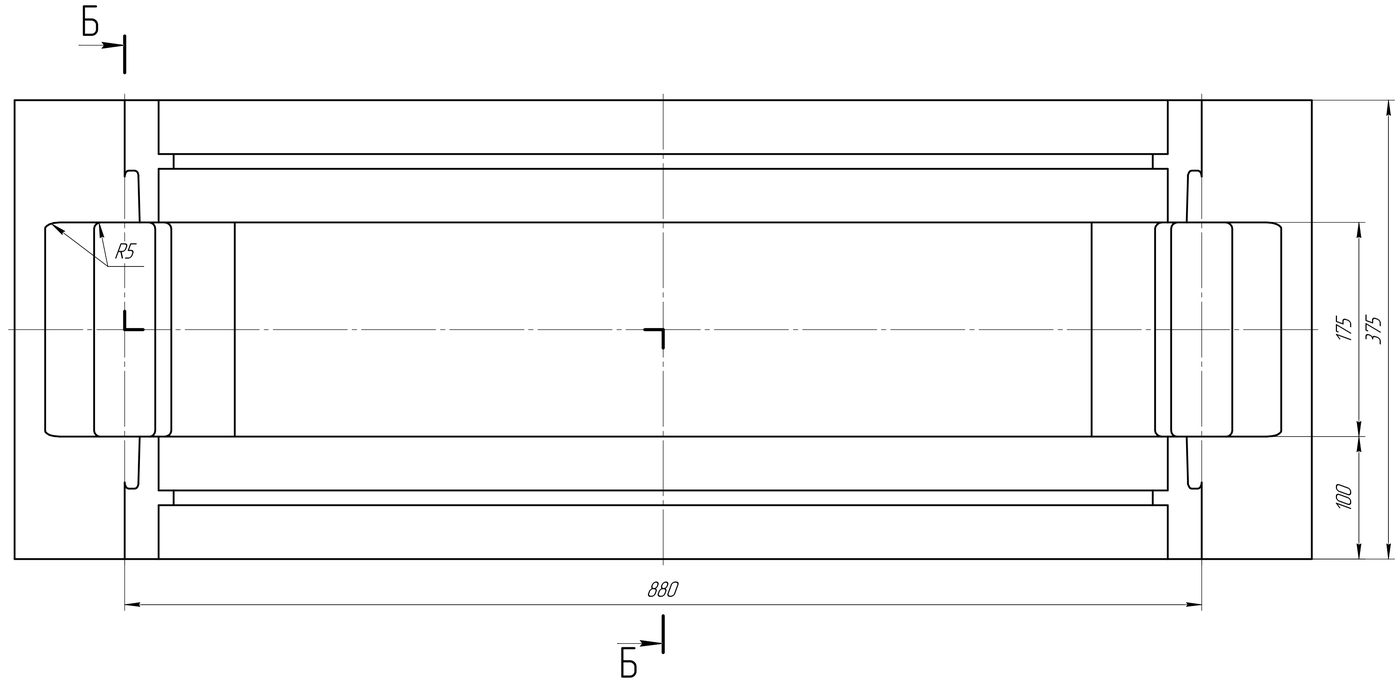

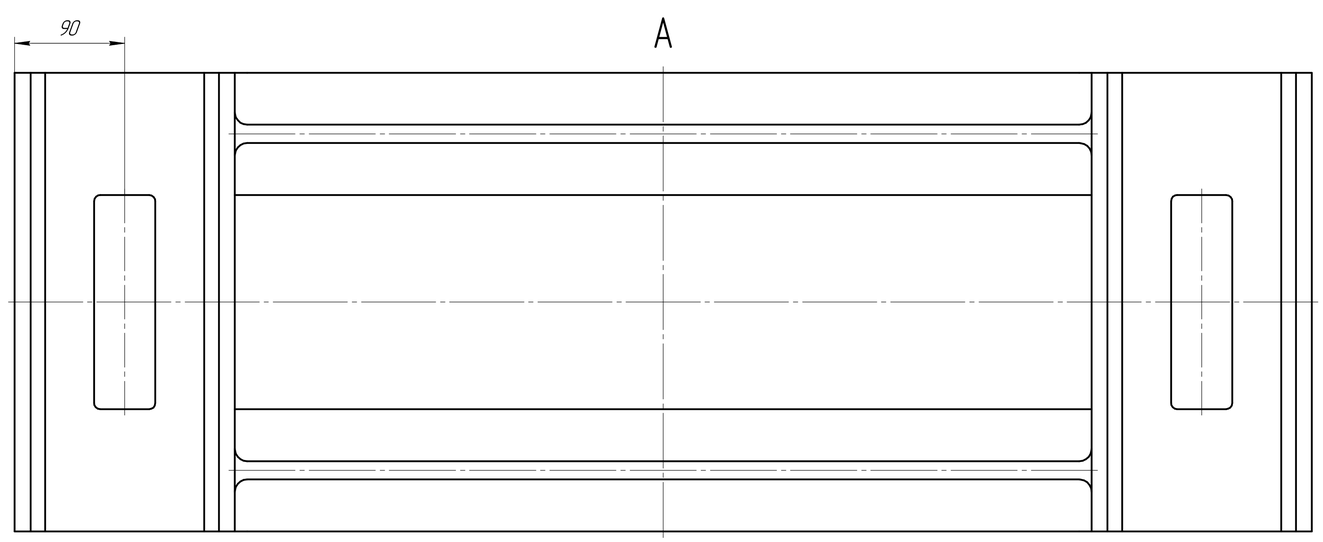

1 Точность отливки 8–5–10–6 ГОСТ26645–85.
2 Формовочные уклоны по ГОСТ3212–80.
3 Раковины итрещины не допускаются
4 Неуказаные летейные радиусы R3мм.
5 Неуказаные литейные уклоны 3°.
6 *Размеры для справок.
7 H14; h14; $\pm\frac{IT14}{2}$.

					П495.00.00.01			
Изм.	Лист	№ докум.	Подп.	Дата	Колосник донный	Лит.	Масса	Масштаб
Разраб.							89	1:2,5
Пров.						Лист	Листов 1	
Т.контр.								
Н.контр.					СЧ15 ГОСТ 1412–85	ЗАК ОГК		
Утв.								

Перв. примен. | Справ. № | Подп. и дата | Инв. № дубл. | Взам. инв. № | Подп. и дата | Инв. № подл.

Копировал | Формат А1